عرض العملاء LCD القطب USB POS قابل للتعديل

(رقم الموديل: LCD220)

المميزات:

- 20 حرفًا في كل شاشة LCD
- ارتفاع القطب قابل للتعديل
- دعم لغات وطنية متعددة

مواصفات:

الاتصالات	
واجهه المستخدم:	منفذ USB أو RS232
معدل باود:	9600bps
سطوع:	2000cd
بت البيانات:	8bit
توقف قليلا:	1bit
إشارة المصافحة:	لا
الكهرباء:	USB 5V بواسطة قوة الكمبيوتر المضيف
عرض:	بيضاء LCD شخصيات شاشة
شخصيات العرض:	خطوط × 20 حرف / سطر 2
منطقة العرض:	190 مم (L) × 60 مم (W)
MTBF:	25000 ساعة
أمر	CD5220 و ECS / POS
اللغات	جميع اللغات على أساس الأبجدية اللاتينية
الأبعاد	
أبعاد لوحة:	224 * 86 ملم
أبعاد الدعم:	460 :دعم طويل MM ((تحتوي على قاعدة) (دعم قصير: 224 ملم (تحتوي على قاعدة)
نصب زاوية التحرك:	يمكن أن توفر مريحة ، وضبط زاوية بصرية ، ° 15-120
وزن:	(كجم (الإجمالي 1.2
بيئة	
درجة الحرارة التشغيل:	-40 ~ 50 A18
الدفع في الأفق؛	-60 ~ 80 A19

رطوبة العملية:	30 ~ 85٪
الرطوبة التخزين:	30 ~ 90٪
مجموعة القيادة	
Windows أو بيئة نظام DOS يمكن استخدامه في ، ESC / POS اعتماد معيار دولي عام أمر	
مع وظيفة فتح درج النقود كل اتجاه قابل للتعديل.	

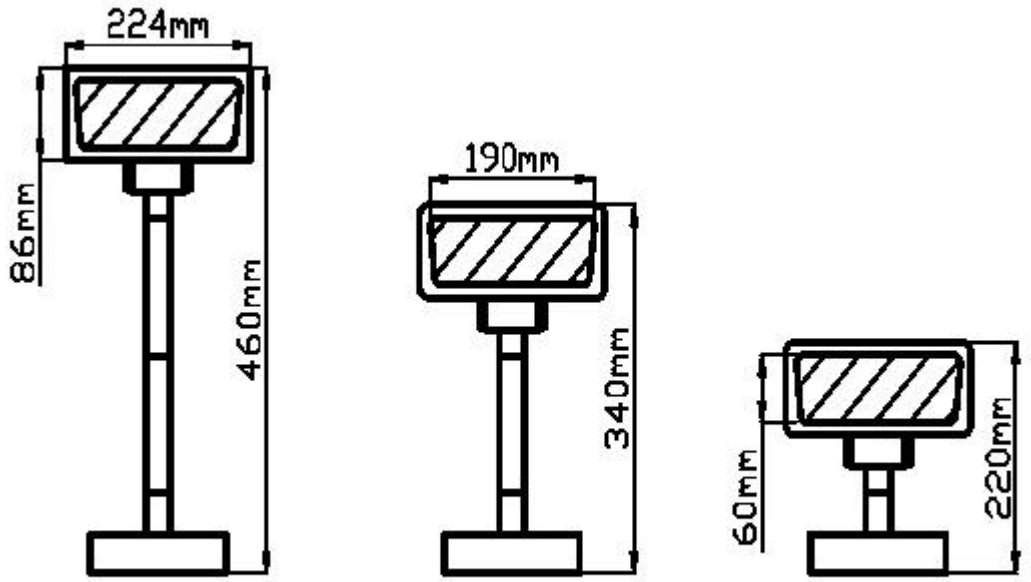

التعليمات

1. سياسة موك

لا يوجد قيود موك للمنتجات القياسية ، ولكن سعر الوحدة هو مختلف ، أكبر سعر أفضل كمية.

لإنتاج حسب الطلب ، يمكنك مناقشة موك مع ممثل المبيعات لدينا مباشرة.

2. عينة توافر والسياسة

بعد تأكيد العملاء للمواصفات ، يسعدنا جدًا تقديم عينات للاختبار والتأهيل.

يجب أن تدفع جميع العينات قبل شيبمنت ، وسعر العينات أعلى من النظام الشامل.

عندما يتم وضع النظام الشامل ، يمكننا إرجاع تكلفة العينات ، أو نرسل لك المزيد من المنتجات قطعة مع شيبمنتس.

ويمكنك أيضًا شرائه من متجرنا على الإنترنت. paypal الغربي ، أو uion ، t / t يمكنك شراء العينات منا مباشرة باستخدام

3. الضمان

لتوفير المنتجات والخدمات الأكثر فعالية من حيث التكلفة مع جودة موثوق بها تلبي احتياجات العملاء ؛ OCOM يكرس

لقد تأهلنا من قِبل شركة ثروة عالمية 500 ، ولدينا أعلى مستوى من ضمان التجارة والذي يحمي أموالك ووقت العمل بنسبة 100٪.

الضمان لدينا من المنتجات هو حوالي 12 + 1 أشهر من الشحن عادة ، يمكن أن يكون لبعض النماذج المعينة ما يصل إلى 24 شهرا الضمان ؛

ستعطي الأولوية للاستبدال ، DOA منتجات .(DOA) أي منتج في غضون 30 يومًا من حدوث فشل التسليم يعتبر تسليمًا غير صالح ويتم شحنها عن طريق البريد.

للطلب الشامل ، نود توفير بعض قطع الغيار مع الشحن لإصلاحها بسرعة المحلية. وبعد ذلك ، يمكنك إرجاع أجزاء الفشل لإعادة صياغة والتحليل.

4. شروط الدفع

، T / T ، الضمان أو غيرها. حول عينات من أجل ، Western Union ، LC ، T / T للطلب الشامل ، يمكنك الدفع لنا باستخدام حاليًا ، يمكنك الدفع باستخدام .Alipay.com مقبولة. يتم تشغيل خدمة الضمان بواسطة Paypal ، ويسترن يونيون ، الضمان والتحويل المصرفي. MasterCard و Visa و Moneybookers

و Pos tePay و Carte Bleue و Solo و Maestro يمكنك أيضًا الدفع باستخدام بطاقات السحب الآلي المحددة بما في ذلك CartaSi 4 وB و Euro6000.

5. شحنة

نحن نقبل جميع أنواع طرق الشحن بما في ذلك: صريحة ، الجو ، البحر ، شاحنة ، أو التقاط من قبل العملاء شخصيا.

لماذا تختار لنا

- الشركة الرائدة في مجال POS قِبل من مؤهلة تلقائي بمعرف ذات الصلة المنتجات توفير مجال في الرائدة Global Fortune 500 Companies
- ستار ، O2 ، عملاء المستوى 1 بما في ذلك يونيليفر ...
- أكثر من 3000 عميل يغطون 165 دولة ؛
- 13 سنوات خبرة OEM / ODM.
- جودة الحجر الصناعي وتاريخ الشحن POS أعلى 1 ضمان تجارة المستوى في
- يستجيب بسرعة والخدمات المهنية
- شهادات ISO و CE و FCC و Soncap و POA و BIS وشهادات أخرى
- أشهر الضمان 1 + 12.
- القائمة المختصرة في "جائزة أفضل صاحب عمل في الصين"
- الإيمان: قائم على النزاهة ، والسعي لتحقيق التميز ، والتعاون المربح للجانبين