ماسح الباركود QR جزءا لا يتجزأ من ثابت جبل وحدة TTL232 1D / 2D
(M / N: OCBS -F2202)

مقدمة مختصرة

يستطيع F2202 قراءة جميع أنواع الرموز الشريطية الرئيسية أحادية البعد والرموز الشريطية ثنائية الأبعاد القياسية (إصدارات مختلفة من PDF417 و QR Code و Data Matrix. يدعم F2202 القراءة السريعة للرموز الشريطية على الوسائط المطبوعة والشاشة المختلفة مثل الورق والبلاستيك وشاشات الكريستال السائل لا يتطلب التصميم المتكامل لهيكل واحد مع محرك فك تشفير خاص به وواجهات خارجية متعددة سوى الحد الأدنى من مساحة التثبيت وهو مناسب للغاية لتضمينه في العديد من التطبيقات مثل محطات الخدمة الذاتية التي تعبر عن رسوم بيع آلات آلات بيع السيارات وما إلى ذلك.

سيناريو التطبيق: دفع الخدمة الذاتية لخروج السيارات ، آلة التذاكر ، آلة بوابة التذاكر ، آلة VTM خزانة السحب الذاتي للتجارة ، محطة استعلامات المساعدة الذاتية ، رقم الاتصال بقائمة ، ATM الإلكترونية ، خزانة التخزين المنزلية الذكية ، خزانة الخدمة الذاتية لـ الانتظار المعدات ، شهادة تصنيع المعدات ، الخ

ترصيع

يمكنك الرجوع إلى مواصفات الحجم الفعلي التالية. تم تصميم الهيكل لملاحظة أن المكونات الأخرى لا يمكنها ، F2202 عند دمج ضغط أجهزة F2202.

متطلبات الطاقة

قابلة للتبديل السريع مباشرة) عندما) F2202 إذا تم توصيل الكابل أو إزالته من .F2202 يجب السماح بتزويد الطاقة بعد توصيل للتلف ، فتأكد من انقطاع التيار الكهربائي عند فصل الكابل. F2202 يكون الكابل حيًا ، فسوف تتعرض الأجزاء الإلكترونية من

قد يتسبب اتصال الطاقة غير الصحيح أو انقطاع التيار الكهربائي لفترة قصيرة جدًا أو نبض انخفاض الجهد الكبير جدًا في عدم وجود في حالة عمل مستقرة وطبيعية ، لذلك من الضروري الحفاظ على استقرار دخل الطاقة. بعد إيقاف تشغيل إدخال الطاقة ، F2202 يستغرق إدخال الطاقة مرة أخرى أكثر من ثانيتين.

مواصفات واجهة

- ومحطة اتصالات بمنفذ تسلسلي ، كما هو موضح في USB ومحطة اتصالات Micro USB من pos هي عبارة عن F2202 الواجهة الفيزيائية لـ الشكل التالي:
- يستخدم Micro USB فقط كواجهة USB قياسية.

جميعها افتراضيًا RS232 وخط بيانات USB ويتم تحديد خط بيانات ، PIN والاتصال التسلسلي نقل محطة USB 4 يستخدم كل من اتصال.

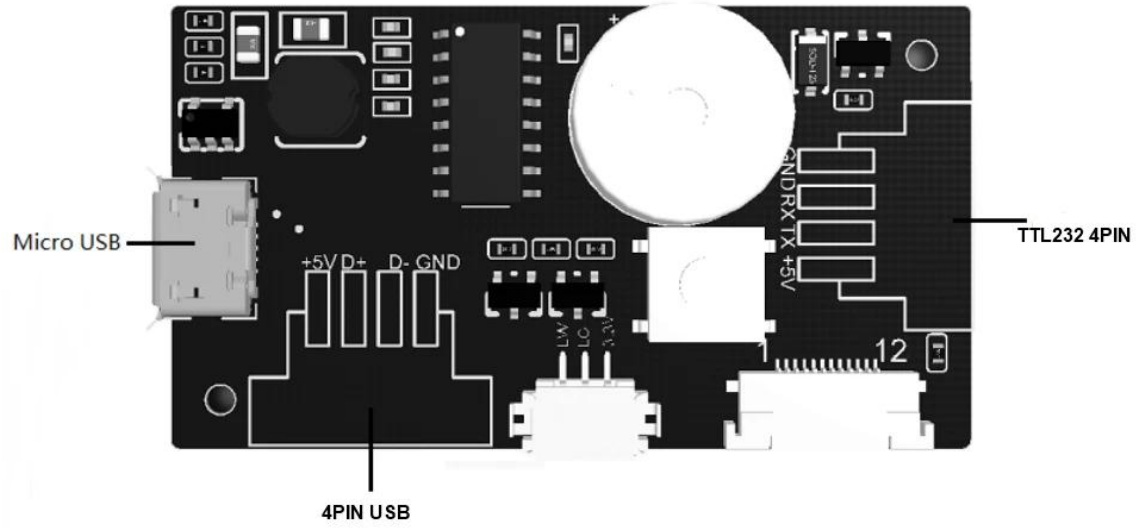

جهة تعامل

يتصل F2202 بالكمبيوتر المضيف من خلال إشارة مستوى TTL ، بالنسبة لبعض ويمكن لهذه الواجهة التكيف مع معظم بنية النظام. الأنظمة التي تحتاج إلى استخدام بنية النماذج RS-232 ، يمكن نقل خط الاتصال التسلسلي الاختياري مباشرةً إلى اتصال RS232.

أن تدعم 1200 نقطة أساس إلى 115200 نقطة في الثانية. F2202 المتوفرة على TTL يمكن لواجهة الاتصال التسلسلي بتات البيانات 8 بت. لا تحقق ، 1 بت توقف قليلا ، bpهو 9600 F2202 التكوين الافتراضي لواجهة الاتصال التسلسلي.

- USB: التواصل من خلال وضعي F2202 بالإضافة إلى ذلك ، يمكن
- مباشرة لاستخدام الكمبيوتر الشخصي ، لا تحتاج إلى تثبيت برامج التشغيل ، USB جهاز تمثيلي على لوحة مفاتيح ، USB HID-KBW يمكن توصيل.
- مباشرة لاستخدام الكمبيوتر ، تحتاج ، USB الظاهري التسلسلي ، والمعدات التناظرية الاتصالات التسلسلية القائمة على USB يمكن توصيل منفذ إلى تثبيت برامج التشغيل.

مواصفات	
الخصائص البدنية	
المستشعر	CMOS
ثورة الاستشعار	642 * 484
جهة تعامل	USB1.1(اساسي)TTL-232(اختياري)، RS-232(اختياري)
قراءة المسافة	EAN13(0-45mm @ 13mil) 40-0رمز الاستجابة السريعةmm @ 15mil)
تباين الطباعة	20٪
مسح انجيل	لفة 360 درجة الملعب ± 40 درجة الانحراف ± 30 درجة
الرموز 1ID	الكود 128 ، EAN-13 ، EAN-8 ، الكود 39 ، UPC-A ، UPC-E ، Codabar ، Interleaved 2 of 5 ، ITF-6، ITF-14، ISBN، Code 93، UCC / EAN-128، GS1 Databar، Matrix 2 of 5، Code 11، الصناعية 2 من 5 ، المعيار 2 من 5
الرموز 2ID	مصفوفة البيانات ، PDF417 ، رمز الاستجابة السريعة
المعلمات الكهربائية	
الجهد االكهربى	فولت العاصمة 5.5 ~ 4.5
الحد الأقصى الحالي	236mA
التشغيل الحالية	198mA

عرض أعلى من F2202 (وحدة: مم)

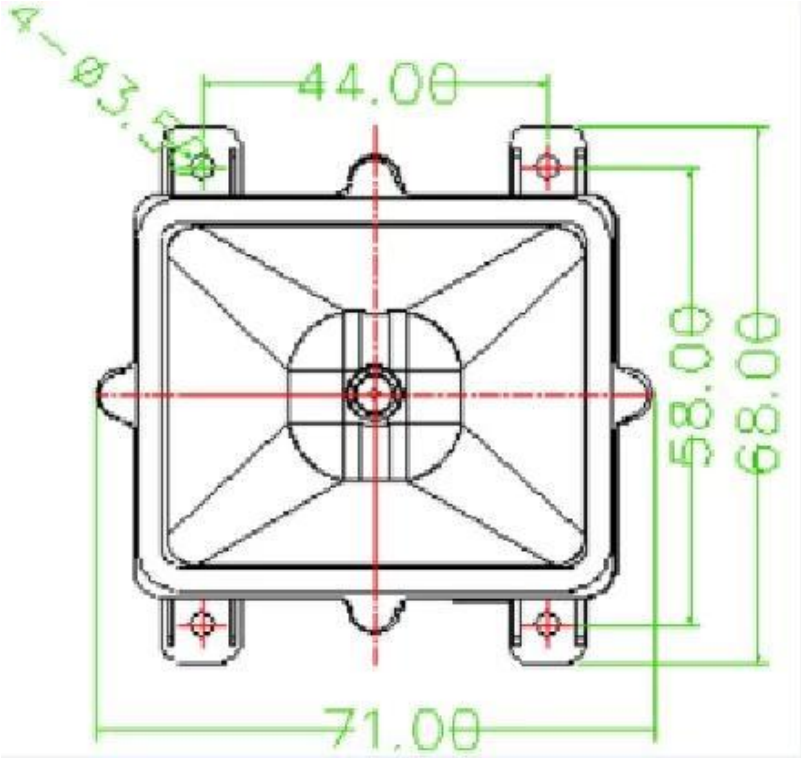

عرض الجانب F2202 (وحدة: مم)

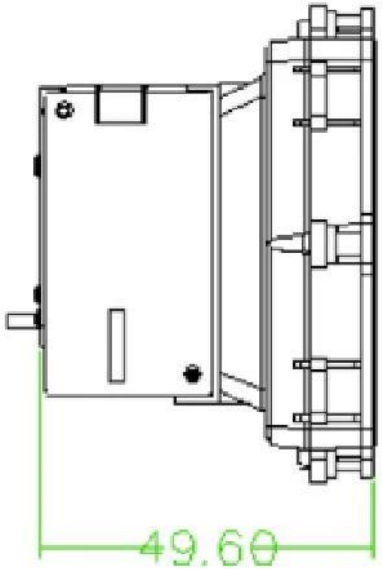
49.60

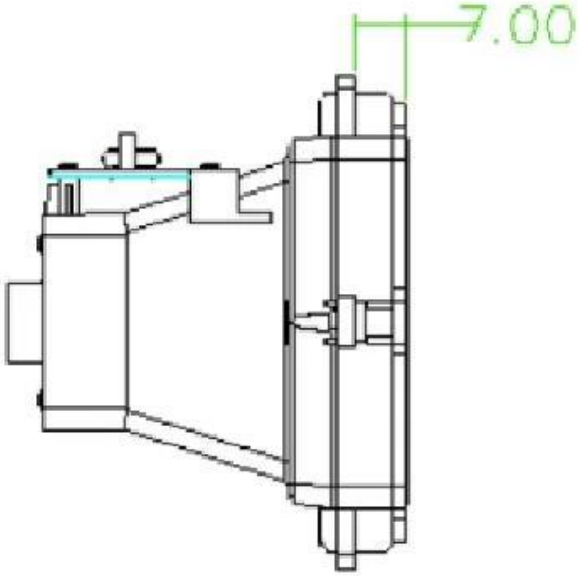
7.00