58 □□□□□□□□ □□□□□mm □□□□□□□□ □□□□□□ □□□□□ pos □□□□□□□
(□□□□□ Number: OCPP - M11)

لدينا طابعة:

حجم صغير مناسب للتطبيقات المحمولة.
توفير تطبيقات أندرويد للمستخدمين أكثر مناسبة forend.
متوافق مع برنامج bartender ؛
دعم تسمية فاصل الاستشعار ؛
يمكن تغيير اسم الطابعة ، كلمة المرور ، معدل الباود عبر الإنترنت ؛
ورقية. mmورقة 40
تحميل ورقة العرض يمكن تعديلها ؛
طابعة واحدة متصلة مع ما يصل إلى 8 أجهزة ذكية
(7 أندرويد ، جهاز واحد أبل) تأشيرة بلو الأسنان (اختياري) ؛
18650 بطارية سهلة ليحل محل ؛
90mm / secprint speed؛
commandspipatible TSPL؛

Specification:

طريقة الطباعة	الطباعة الحرارية
أوامر الطباعة	أمر TSPL
عرض الطباعة الفعال	48 = الحد الأقصىMM
سرعة الطباعة	يصل إلى 90 ملم / ثانية
القرار	8 نقطة في البوصة (203 نقاط / مم)
أبعاد الورق	58.0 ± 0.1mm x 40.0 قطرmm
سمك الورق	0.06 مم إلى 0.12
مجموعة الأحرف	أبجدي رقمي / صيني
جهة تعامل	USB وبلوتوث
فلاش	256KB
محول الطاقة	9V DC / 2A
طاقة البطارية	2 3.7 قطعةV 1300mAh18650 بطارية سلسلة متصلة to7.4V
ميزات أخرى	كشف الورق ، وإغلاق يدوي
ظروف العمل	درجة الحرارة: -10 ~ 50 درجة مئوية ، الرطوبة: 10 ٪ □ 90 ٪
شروط التخزين	درجة الحرارة: -20 ~ 70 درجة مئوية ، الرطوبة: 5 ٪ □ 95 ٪
اسم الجهاز	يمكن تخصيصها ، حرفًا ورقمًا رقميًا للخيار ، بحد أقصى 30 حرفًا من أحرف ASCII.
كلمه السر	أدخل رمز الإقران الافتراضي "1234" ، يمكن تخصيصه أو تغييره من قبل العميل نفسه. في الحد الأقصى 6 الرقمية.

Picture Show

OCOM®

At your side

OCPP-M11

OCOM®
At your side
OCPP-M11
Thanks for using OCOM printer
ISO FC CE RoHS

ocom®
At your side
OCPP-M11
POWER
ISO
FC
CE
RoHS

ocom®
At your side
OCPP-M11
ocom®
At your side
POWER
ISO
FC
CE
RoHS

ocom®
At your side
OCPP-M11
ISO
FC
CE
RoHS

Ocom®
At your side

OCPP-M11

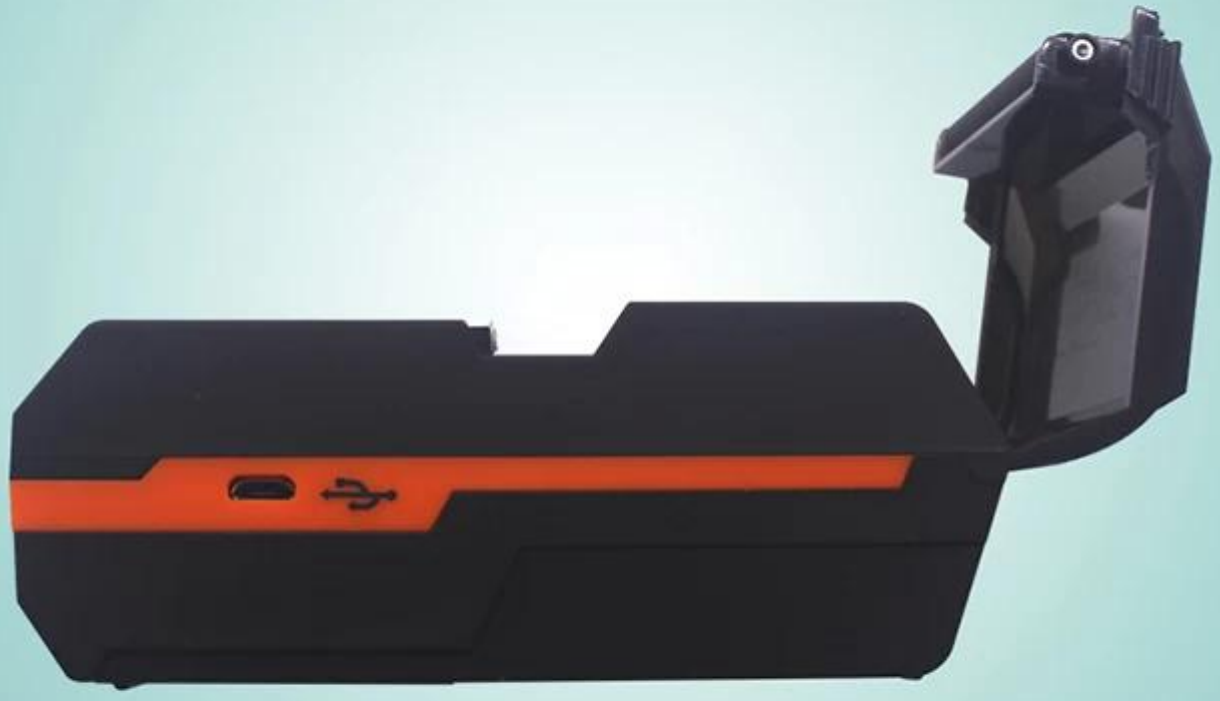

ISO FC CE RoHS

ocom®

At your side

OCPP-M11

ISO FC CE RoHS

ocom®
At your side
OCPP-M11
POWER
ISO
FC
CE
RoHS

ocom®
At your side
OCPP-M11
POWER
ISO
FC
CE
RoHS

ocom®
At your side
OCPP-M11
POWER
ocom®
At your side
ISO
FC
CE
RoHS

ocom®
At your side
OCPP-M11
POWER
ISO
FC
CE
RoHS

ocom®
At your side
OCPP-M11
ocom
Model: OCPP-M11
output: 9V~1A
20180300002
ISO
RoHS

ocom®
At your side
OCPP-M11
+ YN18650 3.7V 1200MAH 171103 -
ISO
FC
CE
RoHS

ocom®

At your side

OCPP-M11

ISO FC CE RoHS

OCOM®
At your side
OCPP-M11
Thanks for using OCOM printer
Thanks for using OCOM printer
Thanks for using OCOM printer
ISO FC CE RoHS

ocom®
At your side
OCPP-M11
ISO
FC
CE
RoHS

ocom®
At your side
OCPP-M11
ISO
FC
CE
RoHS

ocom®
At your side
OCPP-M11
Thanks for using OCOM printer
20180300001
POWER

Product Details

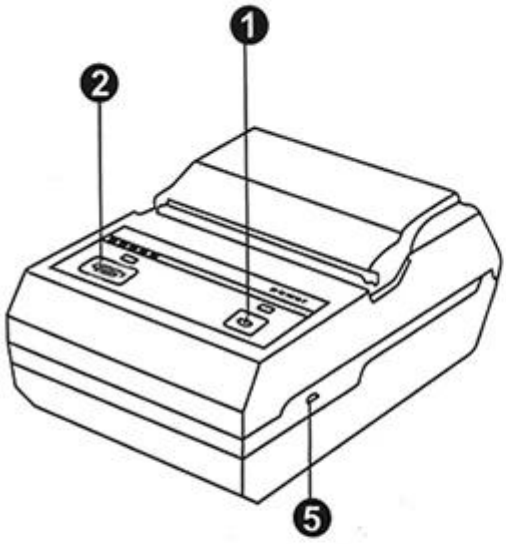

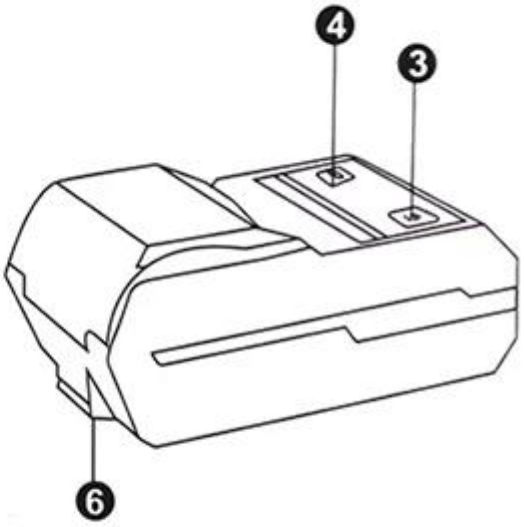

Button

1.Power Key
2.Feeding Key

LED

3.Power Light
4.Alarm Light

Port

5.Mini USB Port
6.Hook

Other

Instructions

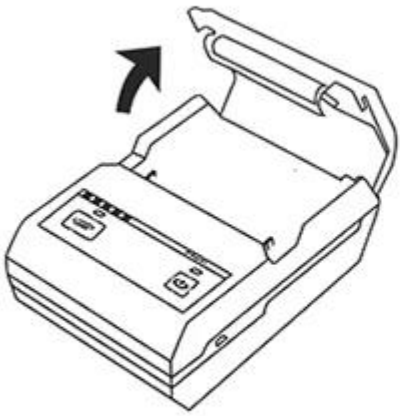

Step one
Open the cover according arrow direction

Step two
Load roll paper according arrow direction

Step three
Close the cover

Application scenario

Logistics

Warehouse management

Supermarket

Clothing label

Jewelry label

Restaurant

Company

Certificates

Payment

PayPal
Maestro
postepay
carte bleue
CartaSi
SOLO
VISA
ESCROW

Contact us

لين لي
********** **********
تكنولوجيز المحدودة OCOM
الطريق ، حي نانشان ، Chuangye ، بلوك 10 ، تشونغشينغ الحديقة الصناعية ،F / عنوان: 4
وشنتشن 518054 ، الصين ؛
موقع الكتروني: شبكة الاتصالات العالمية. ocom inc.com ، www. pos solution.com.cn؛
البريد الإلكتروني: sales14@ocominc.com sales14@possolution.com .cn
سكايب:sales14@ocominc.com
MSN: ocomsales14@hotmail.com
ال WhatsApp: +86.18948789890.
Wechat: 18948789890 (ocom sales14)؛
التليفون المحمول: +86.18948789890.
QQ: 1467261417.
الهاتف: 814-0086.755.86053207.
فاكس: 868-0086.755.86053207.

التعليمات

1. سياسة موك
لا يوجد حد موك بالنسبة للمنتجات القياسية ، ولكن سعر الوحدة يختلف ، أكبر سعر أفضل كمية.

للإنتاج حسب الطلب ، يمكنك مناقشة موك مع مندوب المبيعات لدينا مباشرة.

2. توفر العينة و أمبير ؛ سياسات
بعد تأكيد العملاء للمواصفات ، نحن سعداء للغاية لتقديم عينات للاختبار والتأهيل.

يجب أن تدفع جميع العينات قبل شيبمنت ، سعر العينات أعلى من النظام الشامل. عند وضع النظام الشامل ، يمكننا إعادتك تكلفة العينات ، أو نرسل لك المزيد من المنتجات قطعة مع شيبمنتس.

يمكنك شراء العينات منا مباشرة باستخدام t / t أو western uion أو paypal. ويمكنك أيضًا شراؤه على متجرنا عبر الإنترنت.

3. الضمان
تم تكريس OCOM ؛ لتوفير معظم المنتجات والخدمات ذات التكلفة الفعالة بجودة موثوقة تلبي إرضاء العملاء

العالمية ، ولدينا ضمان أعلى مستوى تجاري واحد والذي يحمي 100٪ من أموالك والمهلة. Fortune 500 لقد تأهلنا من قبل شركة

الضمان لدينا من المنتجات هو حوالي 12 + 1 أشهر من الشحن عادة ، يمكن لبعض النماذج المعينة لديها ما يصل إلى 24 شهرا الضمان ؛

الأولوية للاستبدال ، ويتم شحنها DOA سوف تعطي منتجات .(DOA) أي منتج خلال 30 يومًا من حدوث فشل التسليم يعتبر غير صالح عن طريق البريد.

للطلب الشامل ، نود أن نورد بعض قطع الغيار بالشحن المحلي بسرعة. وبعد ذلك ، يمكنك إرجاع أجزاء الفشل لإعادة العمل والتحليل.

4. شروط الدفع
ويسترن ، T / T ، ويسترن يونيون ، الضمان أو غيرها. حول النظام العينات ، LC ، T / T للطلب الشامل ، يمكنك دفع لنا باستخدام مقبولة. في الوقت الحالي ، يمكنك الدفع باستخدام مونيبوكيرز ، فيزا ، ماستر كارد والتحويل المصرفي. Paypal ، يونيون ، الضمان و CartaSi 4 و Pos tePay و Carte Bleue و Solo و Maestro يمكنك أيضًا الدفع باستخدام بطاقات الخصم المحددة بما في ذلك B و Euro6000.

5. الشحن
نحن نقبل جميع أنواع طرق الشحن بما في ذلك: صريحة ، الهواء ، البحر ، شاحنة ، أو التقاط من قبل العملاء شخصيا.

6. العميل

عملائنا الرئيسيين من Eruopean ، ، ... وسريع النمو في أمريكا الجنوبية وأفريقيا وروسيا وأستراليا ،

لقد قمنا بخدمة أكثر من 2200 عميل من 159 دولة ، بما في ذلك الشركة العالمية 500 ثروة مثل Unilever ، O2 ..... 50 منهم هم أكبر موزع في المناطق المحلية.

لماذا اخترت OCOM؟

· تقود واحدة-إيقاف POS 500 المنتجات ذات الصلة المورد المؤهلين من قبل الشركات العالمية فورتشن و "معرف تلقائي"
· عملاء الفئة 1 بما في ذلك Unilever و O2 و Star ...
· العملاء تغطي 159 دولة ؛ + 2200
11 سنوات خبرة OEM / ODM.
· ضمان المستوى 1 أعلى مستوى من الجودة في الجودة و تاريخ الشحن الصناعي POS
يستجيب بسرعة والخدمات المهنية
· وشهادات أخرى BIS و POA و Soncap و CE و FCC و ISO
1 + 12 wanrranty. شهر
· تم إدراجها في "جائزة أفضل صاحب عمل في الصين"
· الاعتقاد: النزاهة القائمة ، السعي إلى التميز ، التعاون المربح للجانبين