Android tragbar POS Terminal mit 58-mm-Thermodrucker

(M/N: POS-Q1/Q2)

Merkmale:

Betriebssystem Android 11/12;

2G/3G/4G-Kommunikation für optional;

Q1: 4G, Quad-Core MTK6737, 1,25 GHz Prozessor;

Q2: 3G, Quad-Core MTK6580, 1,3 GHz Prozessor;

2G RAM16G Speicher für Q1;

2G RAM16G Speicher für Q2;

Integriertes 58-mm-Hochgeschwindigkeits-Thermodruckermodul;

Eingebaute 5-Megapixel-Kamera;

Eingebauter Lautsprecher mit großer Lautstärke;

CCD-Barcode-Scanner optional;

NFC (HF)-Funktion für optional;

Unterstützt das Laden über die 12-V-DC-Schnittstelle;

5000-mAh-Akku mit großer Kapazität.

Spezifikation:

O/S	Android 11/12

CPU	Quad-Core MTK6737, 1,25 GHz (Q1,4G) / Quad-Core MTK6580,1,3 GHz (Q2,3G)
RAM	2 GB
Blitz	16 GB
Anzeige	5,5-Zoll-HD-Bildschirm, höchste Auflösung 1280 x 720
Berühren	Kapazitive Multi-Point-Touch
Kamera	5.000.000 Fixfokus
Scanner	1D-CCD-Scanner (Option)
RFID	13,56 MHz 14443A NFC (HF)
Netzwerk	GSM900/1800 WCDMA2100 TD-SCDMA:B34 B39/ FDD-LTE:B1 B3 / TDD-LTE:B38 B39 B40 B41
Bluetooth	Bluetooth 4.0
W-LAN	WIFI 802.11 b.g.n
Lautsprecher	1W Einzelkanal
Mikrofon	MIC-Eingang
Taste	Ein-/Aus-Taste, Scan-Taste
E/A	Ladebuchse, USB, SIM-Slot
Batterie	7,4 V / 5000 mAh
Drucker	58-mm-Thermo-Belegdrucker, Druckgeschwindigkeit 90 mm/s, Arbeitsleben 50 km
Papierrolle	Maximaler Durchmesser 42 mm
Netzteil	Eingang: 100–240 V/1,5 A, 50/60 Hz Ausgang: 12V 1A
Dimension	209,2 mm (L) x 87,4 mm (B) x 51,7 mm (H)

SMART Handheld POS Terminal

MULTI-PLATFORM AUTOMATIC PRINTING
easy to deal with a variety of working environment

Multiple versions Connection options

Support full Net-com, Bluetooth, WIFI multiple versions of connection, Excellent experience

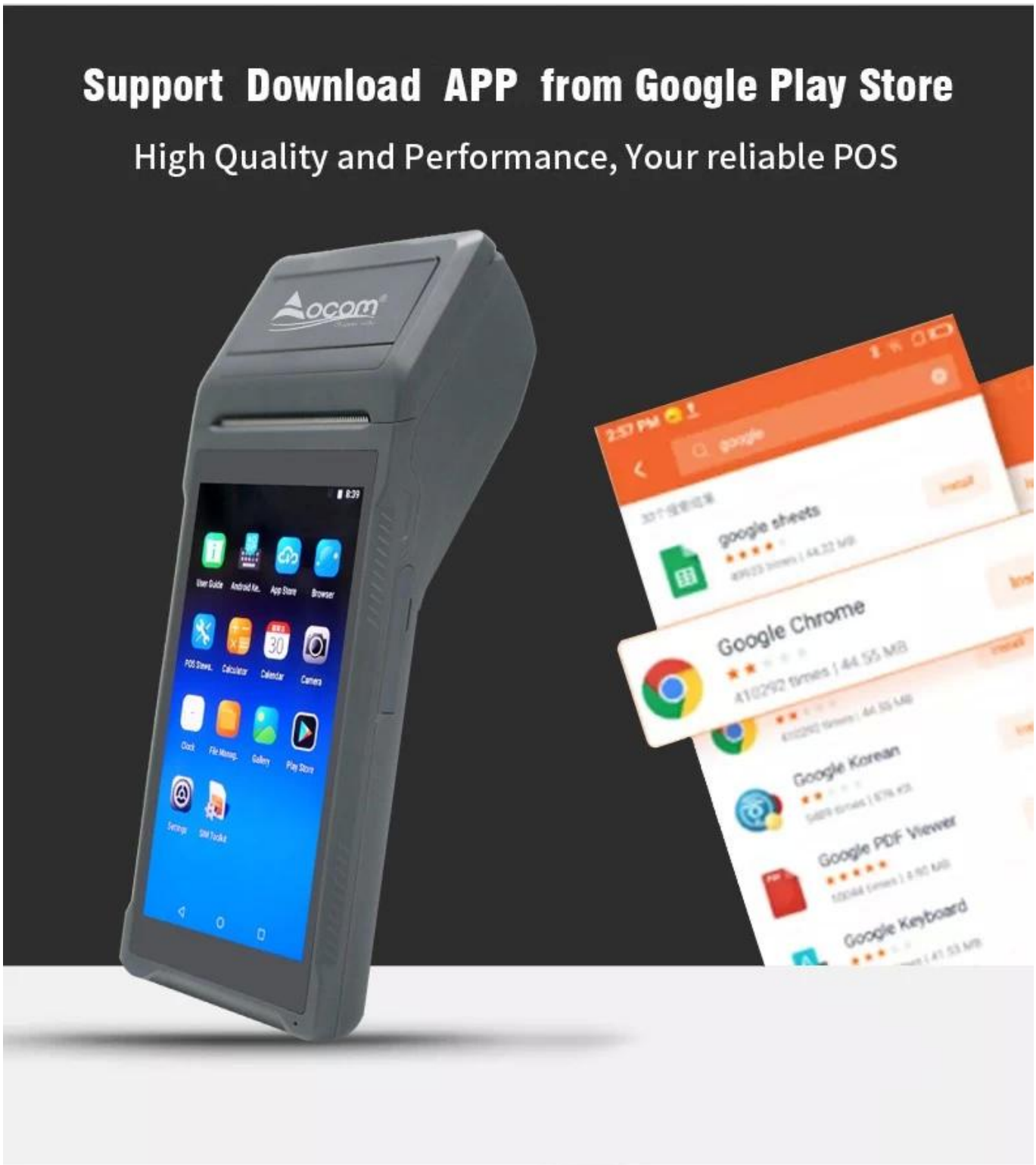
Support Download APP from Google Play Store
High Quality and Performance, Your reliable POS
Aocom
google sheets
Google Chrome
Google Korean
Google PDF Viewer
Google Keyboard

Large paper bin Print more durable

Can accommodate 42mm diameter thermal paper to avoid frequent paper changes and improve printing efficiency.

58mm
Maximum paper width

42mm
Maximum paper diameter

SMART PRINTING

5.5-inch HD IPS Screen

1280*720 resolution, stable every pixel, allowing users to see more clearly

5 Million Rear HD Camera

HD camera quickly identify barcodes QR codes
record important information
CCD Barcode scanner for optional

Scan code

Photo

Video

Structure specification

SMART PRINTING

Simple construction Easy operation

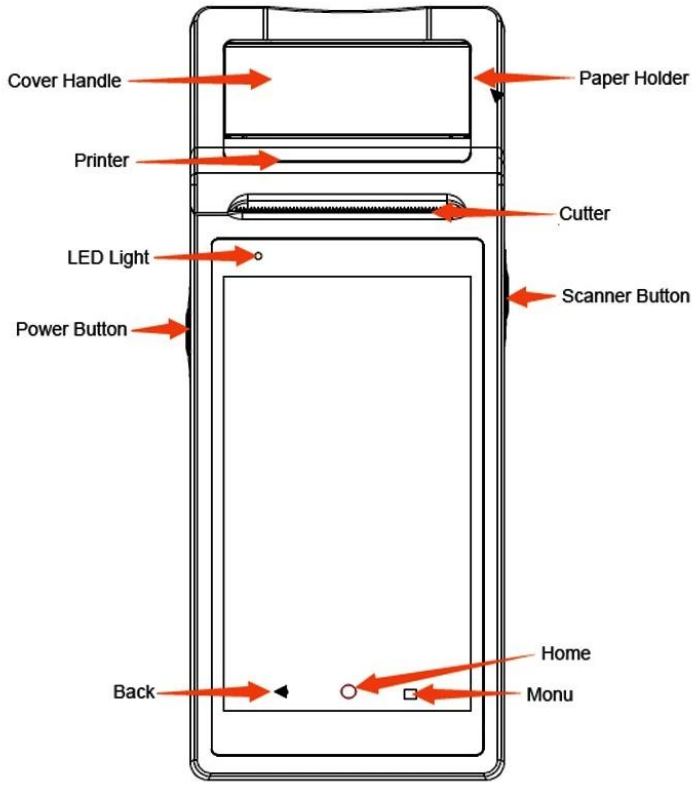

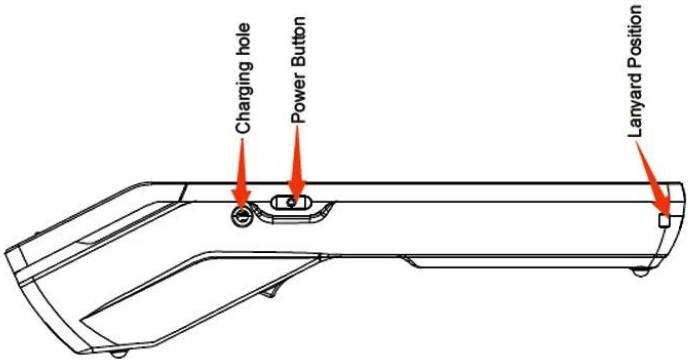

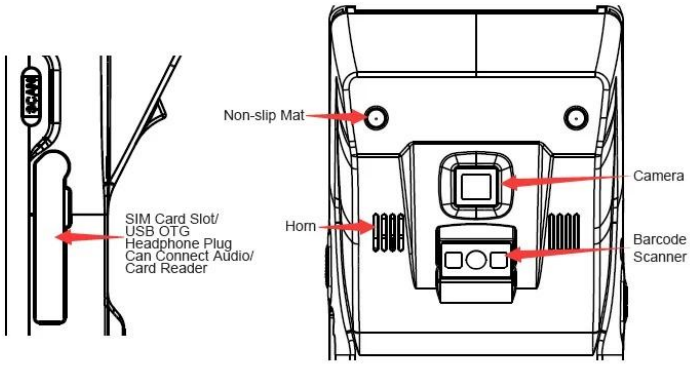

Dimensions

SMART PRINTING

209.2*87.4*51.7mm

Manual measurement has slight errors and does not affect the use.

Packaging accessories

SMART PRINTING

Beautiful packaging, original accessories

01 Packing box 02 Machine 03 User Manual

04 Charger

Application

Bar

Restaurant

Coffee Store

Mile Tea Store

Bakery

Convenience Store

Library

Supermarket

Relevante Dokumente:

POS-Q1/Q2_SDK

POS-Q2 Portugiesisch im portugiesischen Benutzerhandbuch