Impresora de etiquetas de código de barras de 2 pulgadas, impresora térmica portátil de etiquetas Bluetooth 58mm
(Número de modelober: OCPP - METRO11)

Nuestra impresora:

Mini tamaño adecuado para aplicación portátil;
Proporcionar la aplicación de Android más adecuada para los usuarios forend;
Compatible con el software bartender;
Etiqueta de soporte sensor de intervalo;
Puede cambiar el nombre de la impresora, la contraseña, la velocidad de transmisión en línea;
Papelería de 40 mm de diámetro;
El ancho del papel de carga se puede ajustar;
Una impresora puede conectarse con hasta 8 dispositivos inteligentes
(7 Android, un dispositivo de Apple) visa blue tooth (opcional);
18650 Batería fácil de reemplazar;
Velocidad de 90mm / secprint;
TSPL compatible con el comando;

Specification:

Método de impresión	Impresión térmica de líneas
Imprimir comandos	Comando TSPL
Ancho de impresión efectivo	Max = 48mm
Velocidad de impresión	Hasta 90mm / seg.
Resolución	8 puntos / mm (203dpi)
Dimensiones del papel	58.0 ± 0.1mm x diámetro 40.0mm
Grosor del papel	0.06 a 0.12 mm
Conjunto de caracteres	Alfanumérico / chino
Interfaz	USB y Bluetooth
Destello	256KB
Adaptador de corriente	9V DC / 2A
Energía de la batería	2 piezas 3.7V 1300mAh18650 Baterías conectadas a 7.4V
Otras características	Detección de papel, cierre manual
Las condiciones de trabajo	Temperatura: -10 ~ 50 ° C, humedad: 10% □ 90%
Condiciones de almacenaje	Temperatura: -20 ~ 70 ° C, humedad: 5% □ 95%
Nombre del dispositivo	Se puede personalizar, con letra y digital para la opción, con un máximo de 30 caracteres ASCII.
Contraseña	Ingrese el código de emparejamiento predeterminado "1234", se puede personalizar o cambiar por el propio cliente. En max 6 digitales.

Picture Show

Aocom®
At your side

OCPP-M11

ISO FC CE RoHS

OCOM®
At your side

OCPP-M11

ISO FC CE RoHS

Aocom®
At your side
OCPP-M11
POWER
ISO
FC
CE
RoHS

Aocom®
At your side

OCPP-M11

ISO FC CE RoHS

Aocom®
At your side

OCPP-M11

ISO FC CE RoHS

Aocom®
At your side

OCPP-M11

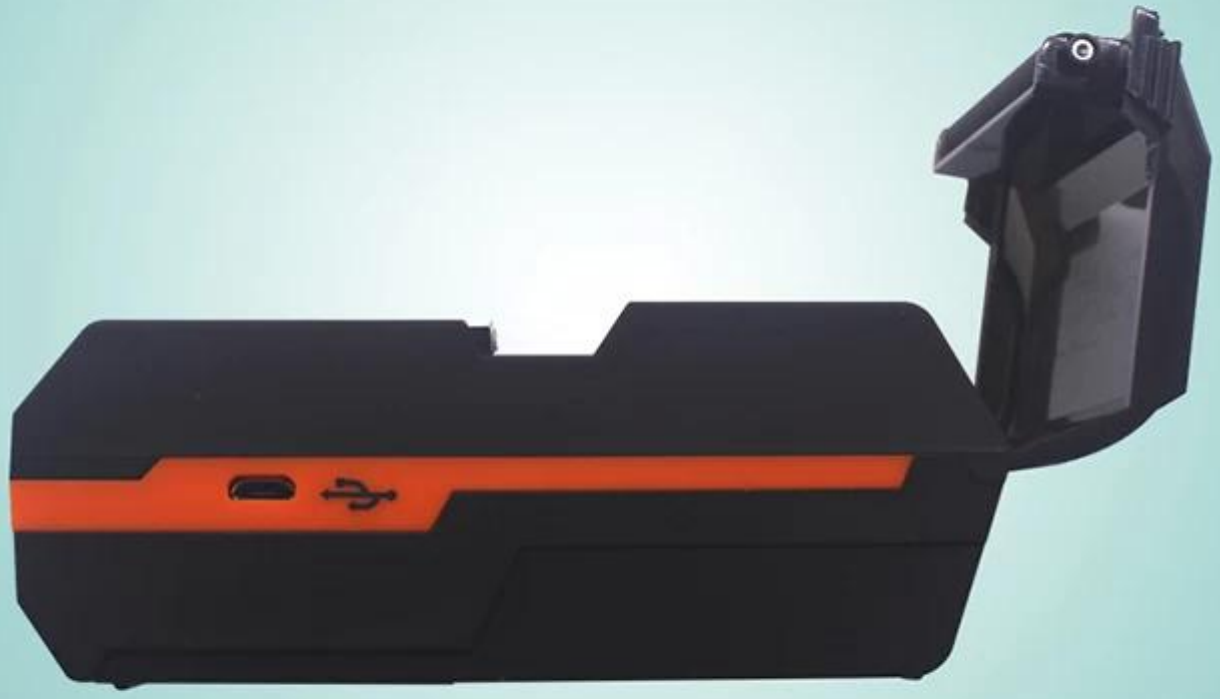

ISO FC CE RoHS

Aocom®
At your side

OCPP-M11

ISO FC CE RoHS

Aocom®
At your side

OCPP-M11

ISO FC CE RoHS

Aocom®
At your side

OCPP-M11

ISO FC CE RoHS

Aocom®
At your side
OCPP-M11
POWER
ISO
FC
CE
RoHS

Aocom®
At your side

OCPP-M11

ISO FC CE RoHS

Aocom®
All your side

OCPP-M11

ISO FC CE RoHS

Aocom®
At your side
OCPP-M11
+ YN18650 3.7V 1200MAH 171103 -
ISO
FC
CE
RoHS

Aocom®
All your side

OCPP-M11

ISO FC CE RoHS

OCOM®

At your side

OCPP-M11

ISO FC CE RoHS

Aocom®
At your side

OCPP-M11

ISO FC CE RoHS

Aocom®
At your side

OCPP-M11

ISO FC CE RoHS

Aocom®
All your side
OCPP-M11
Thanks for using OCOM printer
20180300001
POWER
Return
ISO FC CE RoHS

Product Details

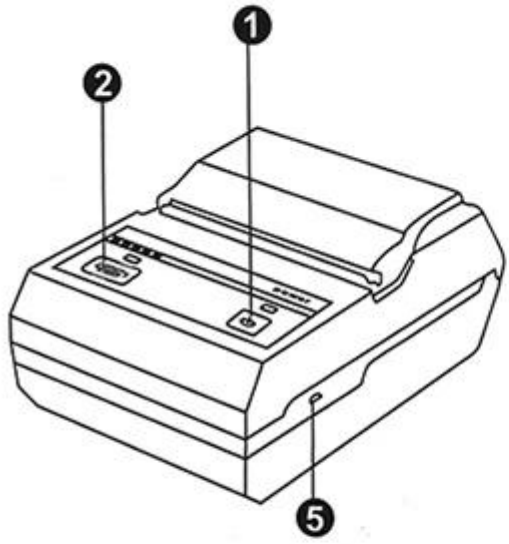

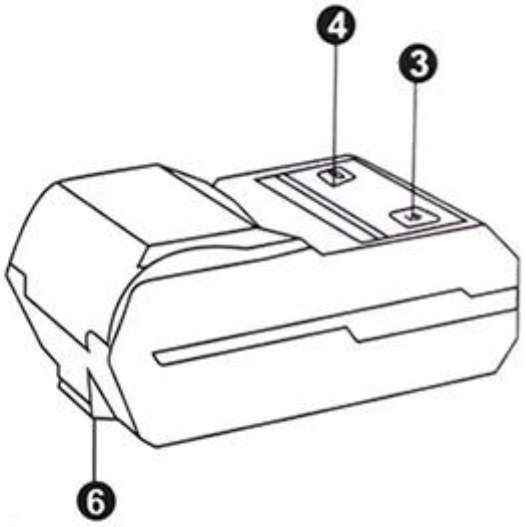

Button

1.Power Key
2.Feeding Key

LED

3.Power Light
4.Alarm Light

Port

5.Mini USB Port
6.Hook

Other

Instructions

Step one
Open the cover according arrow direction

Step two
Load roll paper according arrow direction

Step three
Close the cover

Application scenario

Logistics

Warehouse management

Supermarket

Clothing label

Jewelry label

Restaurant

Company

Certificates

Payment

Contact us

Lyn Lee
********** **********
OCOM Technologies Limited
Dirección: 4 / F, Bloque 10, Parque Industrial Zhongxing, Carretera Chuangye, Distrito Nanshan, Shenzhen518054, China;
Sitio web: www. ocom inc.com, www. Solución pos.
Email:sales14@ocominc.com; sales14@possolution.com .cn
Skype:sales14@ocominc.com
MSN:ocomsales14@hotmail.com;
Whatsapp: 86.18948789890;
Wechat:18948789890 (ventas);
Móvil: 86.18948789890;
QQ: 1467261417;
Tel: 0086.755.86053207-814;
Fax: 0086.755.86053207-868;

Preguntas más frecuentes

1. política de moq
No hay limitación de MOQ para los productos estándar, pero el precio unitario es diferente, cuanto mayor sea la cantidad, mejor precio.

Para una producción personalizada, puede discutir el MOQ con nuestro representante de ventas directamente.

2. Disponibilidad de muestra y & Política
Después de que los clientes confirmaron la especificación, nos complace proporcionar muestras para la prueba y la calificación.

Todas las muestras deben pagarse antes del envío, el precio de las muestras es superior al pedido en masa. Cuando se realiza el pedido en masa, podemos devolverle el costo de las muestras o enviarle más productos de pieza con los envíos.

Puede comprar las muestras directamente usando t / t, western uion o paypal. Y también puedes comprarlo en nuestra tienda online.

3. Garantía
OCOM se dedica a proporcionar los productos y servicios más rentables con una calidad confiable que satisfaga la satisfacción de los clientes;

Fuimos calificados por la compañía global Fortune 500, y tenemos la garantía comercial de nivel 1 superior, que protege al 100% su tiempo y tiempo de entrega.

Nuestra garantía de los productos es de aproximadamente 12 + 1 meses desde el envío, normalmente, algunos modelos designados pueden tener hasta 24 meses de garantía;

Cualquier producto dentro de los 30 días posteriores a la falla en la entrega se considerará entrega inválida (DOA). Los productos DOA darán prioridad al reemplazo, y se enviarán por mensajería.

Para pedidos masivos, nos gustaría suministrar algunas piezas de repuesto con envío para reparaciones

locales rápidamente. Y después de eso, puede devolver partes de falla para retrabajo y análisis.

4. Condiciones de pago
Para el pedido en masa, puede pagarnos utilizando T / T, LC, Western Union, Escrow u otros. Acerca de las muestras orden, T / T, Western Union, depósito de garantía, Paypal son aceptables. Actualmente, usted puede pagar con Moneybookers, Visa, MasterCard y transferencia bancaria. También puede pagar con ciertas tarjetas de débito como Maestro, Solo, Carte Bleue, Pos tePay, CartaSi, 4B y Euro6000.

5. Envío
Aceptamos todo tipo de formas de envío que incluyen: expreso, aéreo, marítimo, camión o recogida por parte de los clientes personalmente.

6. cliente

Nuestros principales clientes de Eruopean, Australia, y el rápido crecimiento de Sudamérica, África, Rusia ...,

Hemos servido a más de 2200 clientes de 159 países, incluida la compañía global Fortune 500 como Unilever, O2 ... 50 de ellos son el mayor distribuidor en los territorios locales.

¿Por qué elige OCOM?

· Proveedor de productos relacionados con One-Stop POS y Auto-ID calificado por Global Fortune 500 Companies
· Clientes de nivel 1, incluidos Unilever, O2, Star ...
· 2200 + clientes cubren 159 países;
· 11 años de experiencia OEM / ODM.
· Garantía de comercio de nivel 1 superior en calidad de garantía industrial POS y fecha de envío
· Respuestas rápidas y servicio profesional.
· Certificados ISO, FCC, CE, Soncap, POA, BIS y otros
· 12 + 1 meses de garantía.
· Seleccionado en "China Best Employer Award"
· Creencia: Basada en la integridad, lucha por la excelencia, cooperación beneficiosa para todos