Escáner de código de barras inalámbrico 1D 2D de mano con base de carga

(MINNESOTA:OCBS-W240)

Características:

Diseño elegante y adecuado para una variedad de escenarios de aplicación 300.000 píxeles;

Resolución mínima: 4 mils;

LED blanco para iluminar la superficie de escaneo;

Lea todos los códigos de barras 1D y 2D convencionales;

Lea rápidamente varios códigos de barras en pantalla.

Especificación

General	

Modelo	OCBS-W240
Color	Negro
Interfaces	USB2,4G,USB2,4GBT
Cable	1,5 millones
Distancia de transmisión	≥60 metros 2,4G; Bluetooth de 30 metros (distancia abierta)
Capacidad de la batería	2000mAh
Capacidad de almacenamiento	4Mb (más de 15.000 códigos de producto)
Tiempo de carga	Aproximadamente 2,5 horas (5V@1000mA)
Tiempo de escaneo continuo	≥12 horas
Tiempo de espera	≥4 semanas
Indicadores de lectura	LED/zumbador
Voltaje de entrada	5 VCC/1A
Actual	115 mA (en funcionamiento), 510 mA (máx.)
Soporte de sistema operativo	Microsoft Windows/Linux/Android/IOS/MacOS
Resistencia a caídas	Resiste caídas repetidas desde 1,5 m/4,0 pies sobre una superficie de hormigón
Actuación	
Sensor	Obturador global CMOS, 640*480 píxeles
Píxel	300.000
Precisión de lectura	≥3mil/0.076mm□PCS90%,CÓDIGO 39□
Profundidad de campo	30 mm ~ 480 mm (diferente rango de códigos de barras)
Velocidad de decodificación	65CM/S
Iluminación	LED blanco
Puntería	LED rojo
Modo de escaneo	Automático, continuo, disparador
Ángulo de lectura	Rollo: ±360°, Paso: ±60°, Inclinación: ±55° (Condiciones de prueba: CÓDIGO39,10 mil/0,25 mm, PCS90%)
Relación de contraste de impresión (mínimo)	≥15%
Iluminación ambiental	Ambiente oscuro, luz natural interior.
Profundidad típica de limado	Profundidad de precisión del código de barras archivado 4mil CÓDIGO 39 35 mm—115 mm 10mil CÓDIGO 39 55 mm—270 mm 13 mil UPC/EAN 10 mm—160 mm Código QR de 20 mil 30 mm—250 mm etc..... (La profundidad mínima de campo está determinada por la longitud del código de barras y el ángulo de escaneo. Depende de la resolución de impresión, el contraste y la luz ambiental).
Capacidad de decodificación	1D: UPC-A, UPC-E, EAN-8, EAN-13, ISBN, ISSN, Código 128, GS1-128, ISBT, Código 39, Código 32, Código 93, Código 11, Codabar (NW-7), Intercalado 2 de 5, Matriz 2 de 5, Industrial 2 de 5 (Recto 2 de 5), Estándar 2 de 5 (IATA 2 de 5), NEC 2 de 5, MSI 2D: Código QR, Código Micro QR, Matriz de datos, PDF417, Micro PDF 417, MaxiCode, Aztec, Código HanXin, Código farmacéutico (de una pista), Codablock A, Codablock F, Código de puntos Otro código compuesto: barra de datos GS1 (omnidireccional, limitada, ampliada), código compuesto GS1, código TLC 39. Tarjeta de identificación china OCR, etc. Código postal: Hong Kong 2 de 5 (China Post), Korea Post, Australian Post, British Post, USPS Intelligent Mail, Japanese Post, Planet Code, Postnet Code, UPU 4-State, KIX Code
Físico	
Peso	Bruto: 600g
Paquete	235*140*95mm
Ambiente	

Temperatura y humedad de trabajo	0 a 45 grados centígrados, 10%~80% Sin condensación
Temperatura y humedad de almacenamiento	-20 a 60 grados centígrados, 10%~90% Sin condensación

Pantalla LED y función de tecla

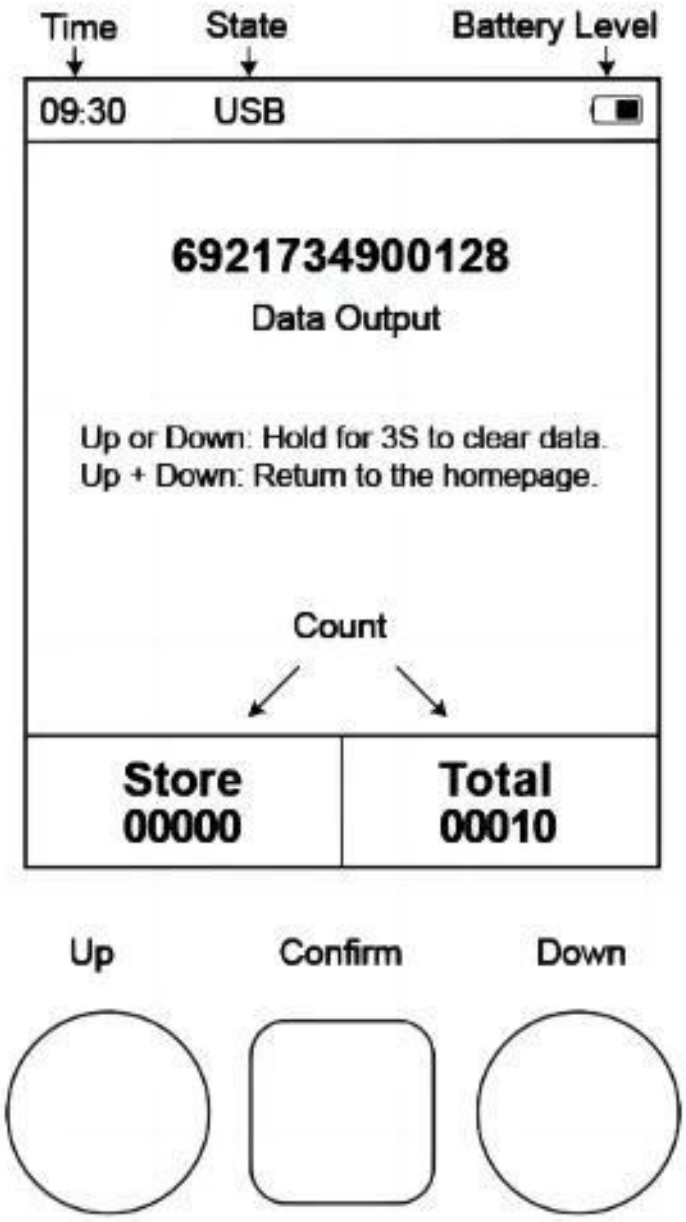

Hora: muestra la hora actual (es necesario sincronizar la hora de la computadora)
Estado: muestra el estado de conexión actual
Nivel de batería: muestra la batería actual
Salida de datos: muestra la información del código de barras escaneado
Tienda: muestra el número total de datos almacenados.
Total: muestra el número total de datos actualmente escaneados.
ARRIBA: desplácese hacia arriba en la página de Configuración
Confirmar: tecla de confirmación, ingrese a la página de configuración o seleccione las opciones de función para confirmar
Abajo: desplácese hacia abajo en la página de Configuración
ArribaAbajo: Presione al mismo tiempo para regresar a la pantalla principal
Arriba o Abajo: mantenga presionada la tecla Arriba o Abajo durante 3 segundos para ingresar la confirmación del conteo claro.

1D/2D Wireless Barcode Scanner

Model: OCBS-W240

Multisystem Compatibility

Compatible with Microsoft Android/IOS/MacOS/Windows/Linux

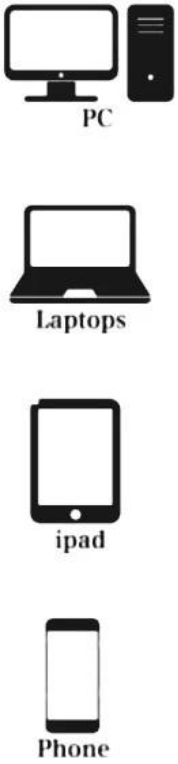

Android

IOS/MacOS

Windows

Linux

Support 1D&2D Code Scanning
AIR TICKET
AIR TICKET

Superior Decoding Capability

Support mainstream 2D/full 1D/screen bar codes

Three Trigger Mode

Manual

Continuous Scanning

Auto-sensing

LED Display and Key

The large digital display enables you to read the battery level and easily adjust settings such as connectivity options, volume, and language.

Ultra Long Endurance

5V/2000mAh battery(Continuous Scan Time ≥12hours)

Multifunctional Base

It has a multifunctional dock that can charge the scanner and transmit information

Shock Buffering

Designed to withstand 1.5m drops

Dimensions

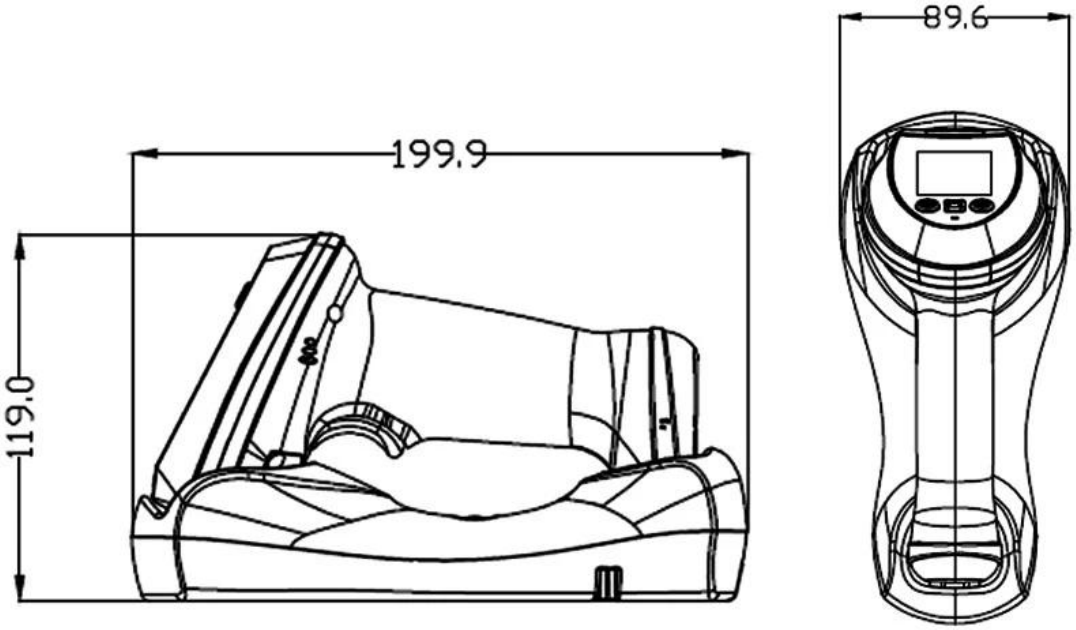

Packaging accessories

Beautiful packaging, original accessories

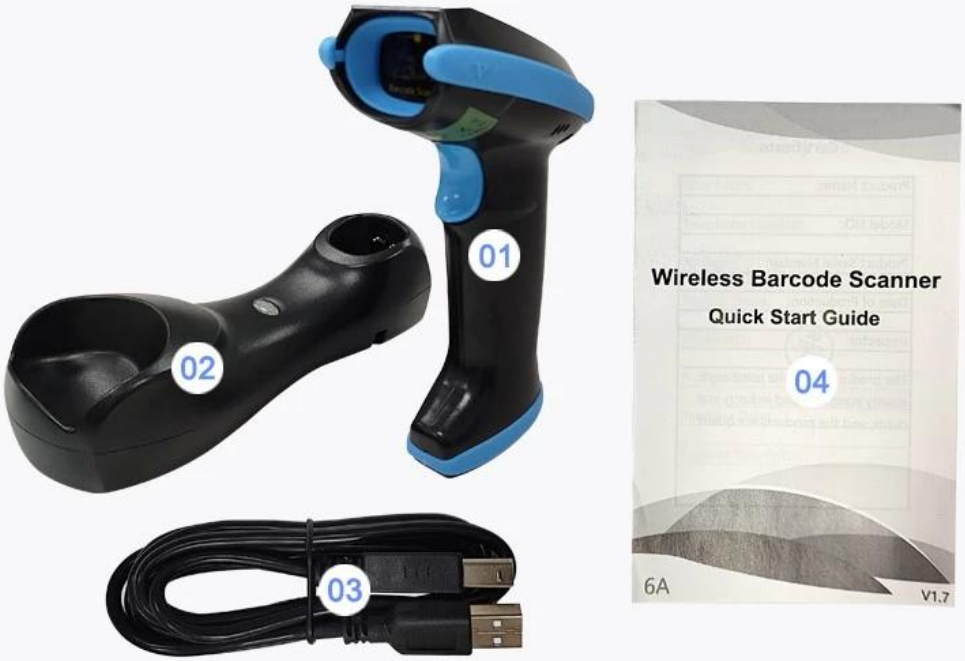

01 Barcode Scanner

02 Charging Base

03 USB Cable

04 User Manaul

APPLICATION

Logistics

Warehouse Management

Clothes Store

Accessory Store

Bakery

Convenience Store

Library

Supermarket

16+ YEARS
OEM/ODM EXPERIENCES

4000+
CUSTOMERS OVER 165 COUNTRIES

15,000,000+
UNITS OF ACCUMULATED SALES

CERTIFICATES
BY ISO/CE/FCC/ROHS/BIS...

CERTIFICATE

Barcode Scanner

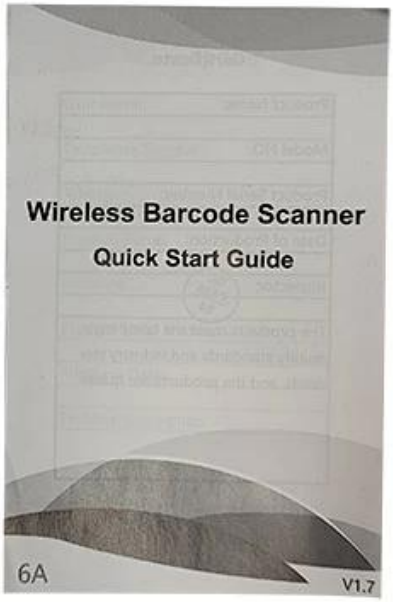
Wireless Barcode Scanner
Quick Start Guide
6A
V1.7

Accom
2D Barcode Scanner
Model: OCBS-W240
Color: Black
Interface: 2.4G+BT
Power Input: 5V 1A
OCBSW240233410000S
MADE IN CHINA