Android Portable POS Terminal avec imprimante thermique 58 mm

(M/N : POS-Q1/Q2)

Caractéristiques:

Système d'exploitation Android 11/12 ;

Communication 2G/3G/4G en option ;

Q1 : 4G, processeur Quad Core MTK6737, 1,25 GHz ;

Q2 : 3G, processeur Quad Core MTK6580, 1,3 GHz ;

2 Go de BÉLIER 16 Go de stockage pour le premier trimestre ;

2 Go de RAM 16 Go de stockage pour le deuxième trimestre ;

Module d'imprimante thermique haute vitesse 58 mm intégré ;

Appareil photo intégré de 5 mégapixels ;

Haut-parleur intégré à grand volume ;

Scanner de codes-barres CCD en option ;

Fonction NFC (HF) en option ;

Prise en charge de la charge d'interface 12 V CC ;

Batterie de grande capacité de 5000 mAh.

Spécification :

Système d'exploitation	Android 11/12

Processeur	Quadcœur MTK6737, 1,25 GHz (T1,4G) / Quadcœur MTK6580, 1,3 GHZ (Q2,3G)
RAM	2 Go
Éclair	16 GB
Afficher	Écran HD 5,5", résolution la plus élevée 1280 x 720
Touche	Tactile multipoint capacitif
Caméra	5 000 000 de mise au point fixe
Scanner	Scanner CCD 1D (en option)
RFID	13,56 MHz 14443A NFC (HF)
Réseau	GSM900/1800 WCDMA2100 TD-SCDMA : B34 B39/ FDD-LTE : B1 B3 / TDD-LTE : B38 B39 B40 B41
Bluetooth	Bluetooth 4.0
Wi-Fi	WIFI 802.11 b.g.n
Conférencier	1 W monocanal
Microphone	Entrée micro
Bouton	Bouton d'alimentation, bouton de numérisation
E/S	Prise de charge, USB, emplacement SIM
Batterie	7,4 V/5 000 mAh
Imprimante	Imprimante de reçus thermique 58 mm, vitesse d'impression 90 mm/s, Vie professionnelle 50 km
Rouleau de papier	Diamètre maximum 42mm
Adaptateur secteur	Entrée : 100-240 V/1,5 A 50/60 Hz. Sortie : 12 V 1 A.
Dimension	209,2 mm (L) x 87,4 mm (L) x 51,7 mm (H)

SMART Handheld POS Terminal

MULTI-PLATFORM AUTOMATIC PRINTING
easy to deal with a variety of working environment

Multiple versions Connection options

Support full Net-com, Bluetooth, WIFI multiple versions of connection, Excellent experience

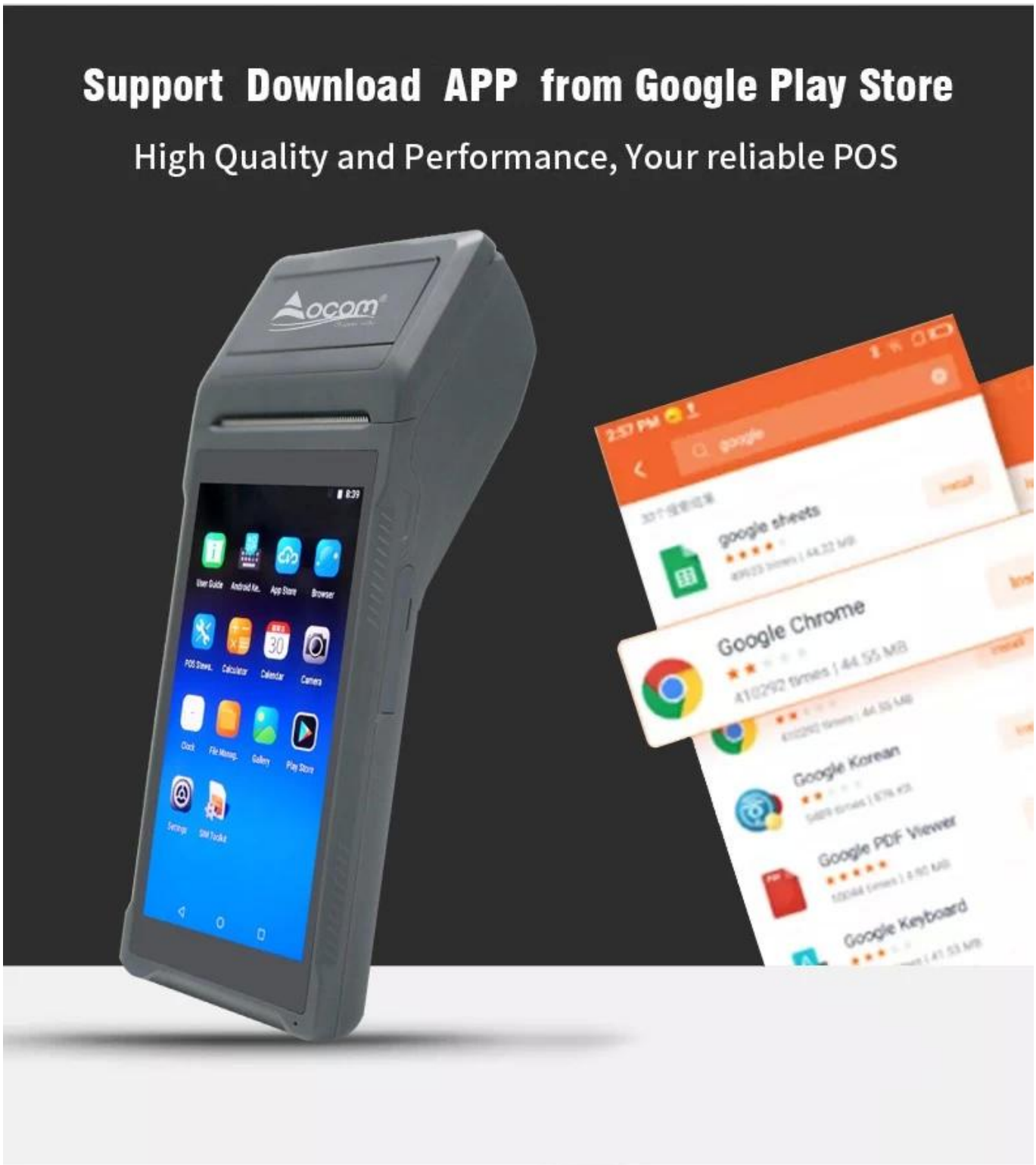
Support Download APP from Google Play Store
High Quality and Performance, Your reliable POS
Aocom
google sheets
Google Chrome
Google Korean
Google PDF Viewer
Google Keyboard

Large paper bin Print more durable

Can accommodate 42mm diameter thermal paper to avoid frequent paper changes and improve printing efficiency.

58mm
Maximum paper width

42mm
Maximum paper diameter

SMART PRINTING

5.5-inch HD IPS Screen

1280*720 resolution, stable every pixel, allowing users to see more clearly

5 Million Rear HD Camera

HD camera quickly identify barcodes QR codes
record important information
CCD Barcode scanner for optional

Scan code

Photo

Video

Structure specification

SMART PRINTING

Simple construction Easy operation

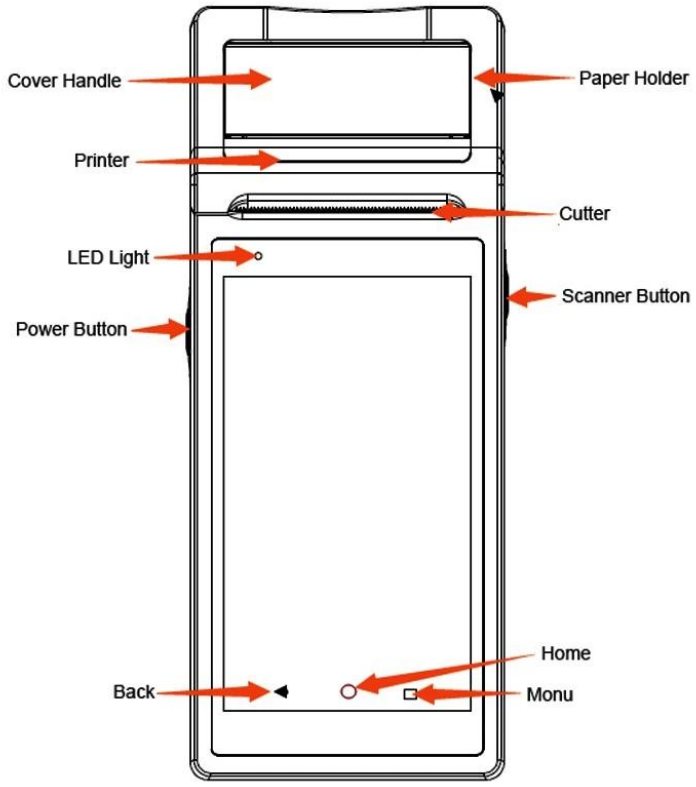

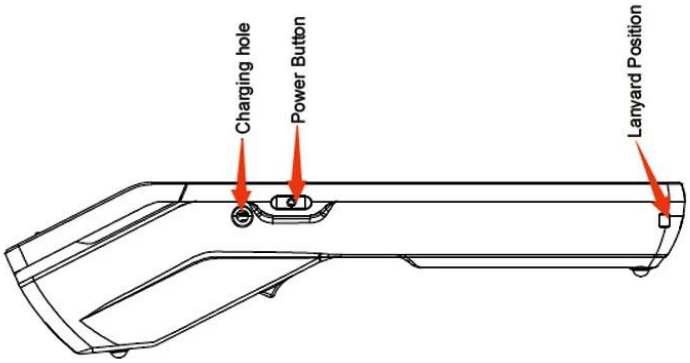

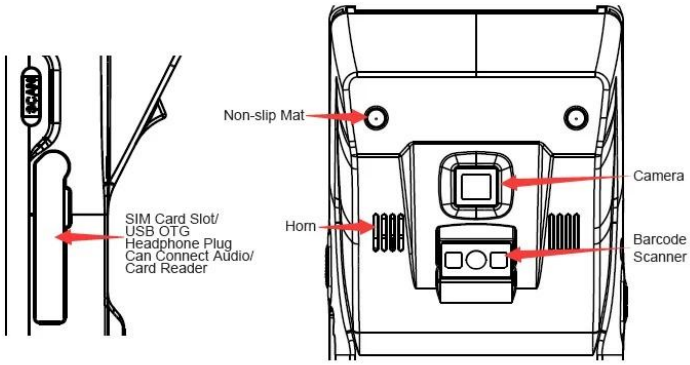

Dimensions

SMART PRINTING

209.2*87.4*51.7mm

Manual measurement has slight errors and does not affect the use.

Packaging accessories

SMART PRINTING

Beautiful packaging, original accessories

01 Packing box 02 Machine 03 User Manual

04 Charger

Application

Bar

Restaurant

Coffee Store

Mile Tea Store

Bakery

Convenience Store

Library

Supermarket

Documents pertinents :

POS-Q1/Q2_SDK

POS-Q2 Portugais dans le manuel de l'utilisateur portugais