Android portatile POS Terminale con stampante termica da 58 mm

(M/N: POS-Q1/Q2)

Caratteristiche:

Sistema operativo Androide 11/12;

Comunicazione 2G/3G/4G per Opzionale;

Q1: processore 4G, quad core MTK6737, 1,25 GHZ;

Q2: Processore 3G, quad core MTK6580, 1,3 GHZ;

2G RAM16G spazio di archiviazione per il primo trimestre;

2G RAM16G spazio di archiviazione per il secondo trimestre;

Modulo stampante termica ad alta velocità da 58 mm integrato;

FotoTelecamera integrata da 5 megapixel;

Altoparlante incorporato di grande volume;

Scanner di codici a barre CCD opzionale;

Funzione NFC (HF) opzionale;

Supporta la ricarica dell'interfaccia 12V DC;

Batteria di grande capacità da 5000 mAh.

Specifica:

O/S	Android 11/12

processore	Quad-core MTK6737, 1,25 GHZ (Q1,4G) / Quad-core MTK6580,1,3GHZ (Q2,3G)
RAM	2GB
Flash	16 GB
Display	Schermo HD da 5,5", risoluzione massima 1280 x 720
Tocco	Tocco multipunto capacitivo
Camera	5.000.000 Focus fisso
Scanner	Scanner CCD 1D (opzionale)
RFID	13,56MHZ 14443ANFC (HF)
Rete	GSM900/1800 WCDMA2100 TD-SCDMA:B34 B39/ FDD-LTE:B1 B3 / TDD-LTE:B38 B39 B40 B41
Bluetooth	Bluetooth 4.0
WIFI	WIFI 802.11 b.g.n
Altoparlante	Canale singolo da 1 W
Microfono	Ingresso MIC
Pulsante	Pulsante di accensione, pulsante di scansione
I/O	Presa di ricarica, USB, slot SIM
Batteria	7,4 V/5000 mAh
Stampante	Stampante termica per ricevute da 58 mm, velocità di stampa 90 mm/s, Vita lavorativa 50 Km
Rotolo di carta	Diametro massimo 42 mm
Adattatore di alimentazione	Ingresso: 100-240 V/1,5 A 50/60 Hz Uscita: 12 V 1 A
Dimensione	209,2 mm (L) x 87,4 mm (L) x 51,7 mm (A)

SMART Handheld POS Terminal

MULTI-PLATFORM AUTOMATIC PRINTING
easy to deal with a variety of working environment

Multiple versions Connection options

Support full Net-com, Bluetooth, WIFI multiple versions of connection, Excellent experience

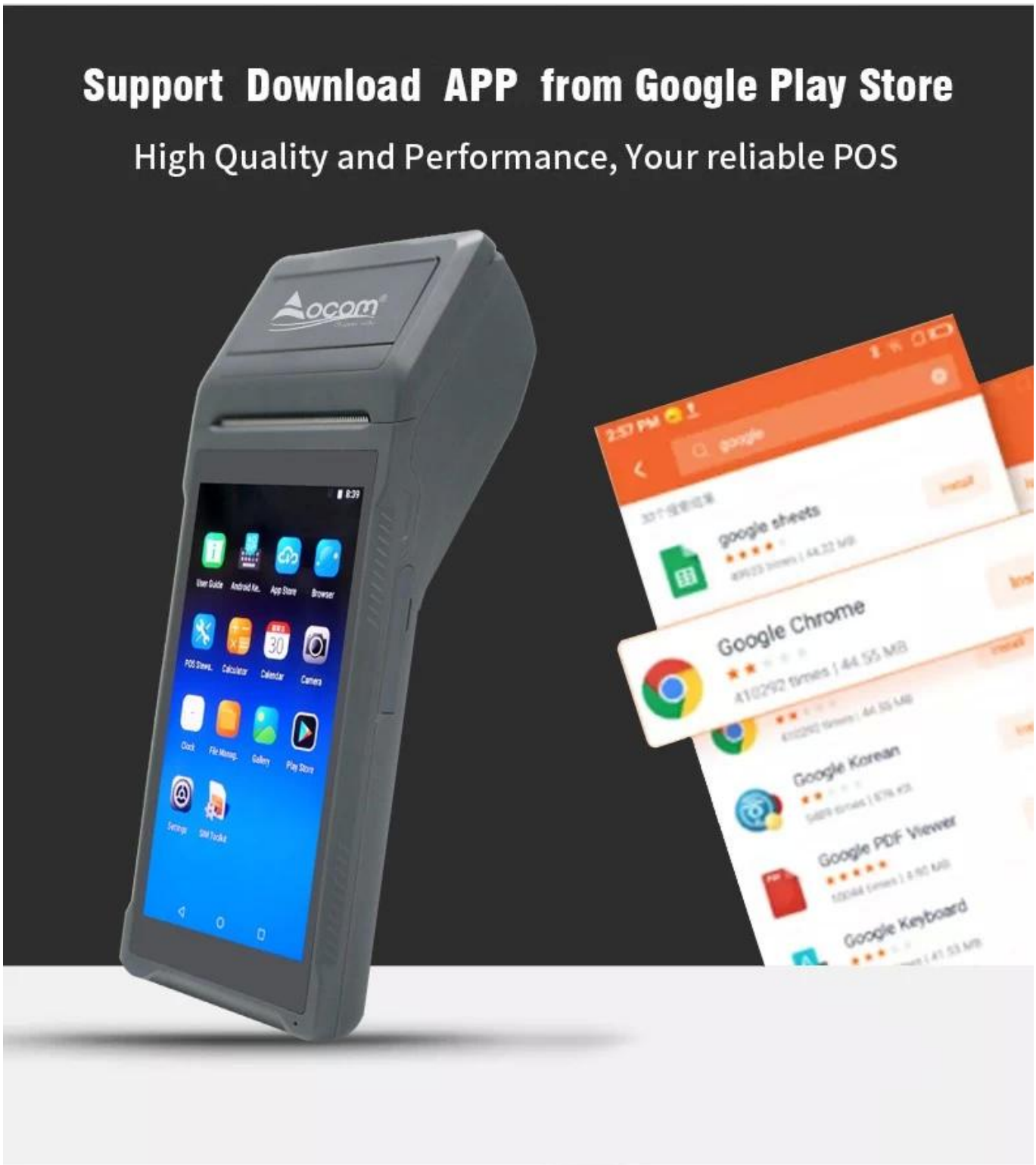
Support Download APP from Google Play Store
High Quality and Performance, Your reliable POS
Aocom
google sheets
Google Chrome
Google Korean
Google PDF Viewer
Google Keyboard

Large paper bin Print more durable

Can accommodate 42mm diameter thermal paper to avoid frequent paper changes and improve printing efficiency.

58mm
Maximum paper width

42mm
Maximum paper diameter

SMART PRINTING

5.5-inch HD IPS Screen

1280*720 resolution, stable every pixel, allowing users to see more clearly

5 Million Rear HD Camera

HD camera quickly identify barcodes QR codes
record important information
CCD Barcode scanner for optional

Scan code

Photo

Video

Structure specification

SMART PRINTING

Simple construction Easy operation

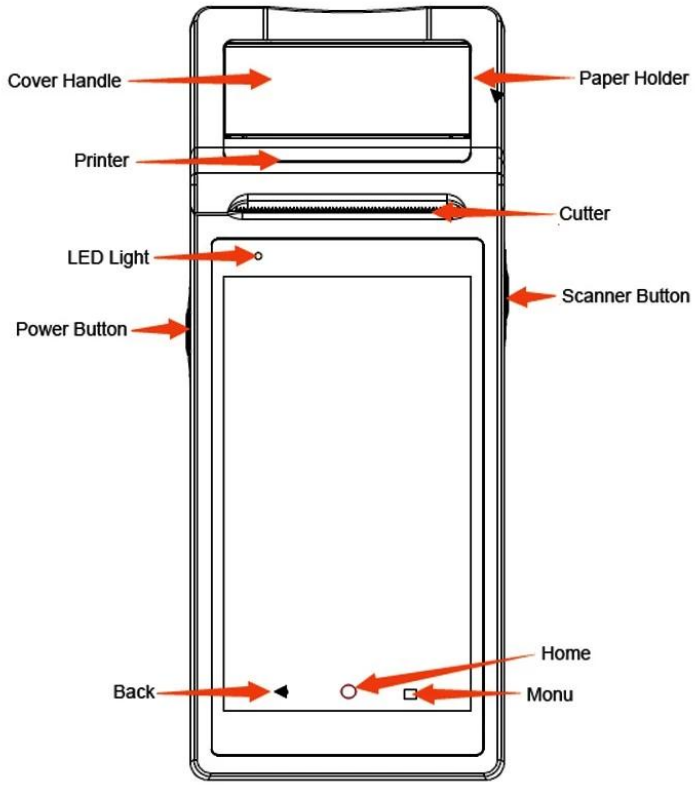

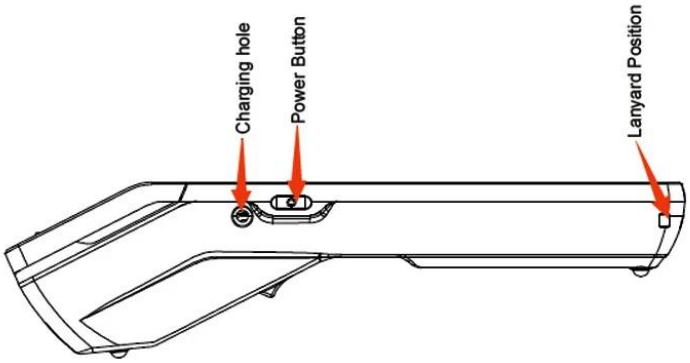

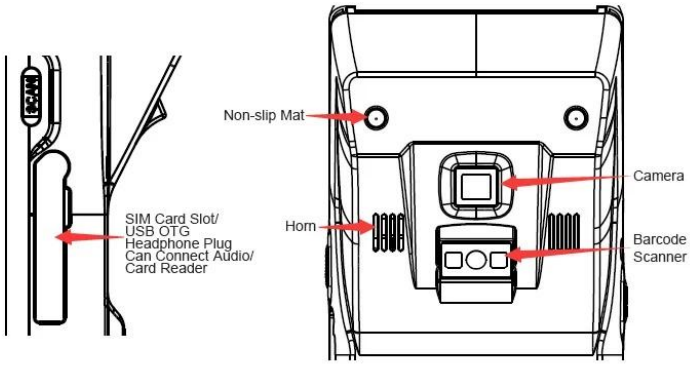

Dimensions

SMART PRINTING

209.2*87.4*51.7mm

Manual measurement has slight errors and does not affect the use.

Packaging accessories

SMART PRINTING

Beautiful packaging, original accessories

01 Packing box 02 Machine 03 User Manual

04 Charger

Application

Bar

Restaurant

Coffee Store

Mile Tea Store

Bakery

Convenience Store

Library

Supermarket

Documenti rilevanti:

POS-Q1/Q2_SDK

POS-Q2 Portoghese in Manuale dell'utente portoghese