Przenośny Android POS Terminal z drukarką termiczną 58 mm

(M/N: POS-Q1/Q2)

Cechy:

system operacyjny Androida 8.1;

Komunikacja 2G/3G/4G dla opcji;

Q1: 4G, czterordzeniowy procesor MTK6737, 1,25 GHZ;

Q2: 3G, czterordzeniowy procesor MTK6580,1.3GHZ;

2G Baran 16G Pamięć dla Q1;

1G RAM 8G pamięci na Q2;

Wbudowany szybki moduł drukarki termicznej 58 mm;

Wbudowany aparat 5 megapikseli;

Wbudowany głośnik o dużej głośności;

Skaner kodów kreskowych CCD opcjonalnie;

Funkcja NFC (HF) opcjonalnie;

Obsługa ładowania interfejsu 12 V DC;

Akumulator o dużej pojemności 5000 mAh.

Specyfikacja:

O/S	Android 8.1

procesor	Czterordzeniowy MTK6737, 1,25 GHz (Q1,4G) / Czterordzeniowy MTK6580, 1,3 GHZ (Q2, 3G)
RAM	1 GB dla Q2 /2 GB dla Q1
Błysk	8 GB pamięci Flash na Q2 / 16 GB Flash na Q1
Wyświetlacz	5,5-calowy ekran HD, najwyższa rozdzielczość 1280 x 720
Dotykać	Pojemnościowy wielopunktowy dotyk
Kamera	5 000 000 Stała ostrość
Skaner	Skaner CCD 1D (opcja)
RFID	13,56 MHZ 14443A NFC (HF)
Sieć	GSM900/1800 WCDMA2100 TD-SCDMA: B34 B39/ FDD-LTE: B1 B3 / TDD-LTE: B38 B39 B40 B41
Bluetooth	Bluetooth 4.0
Wi-Fi	Wi-Fi 802.11 b.n
Głośnik	Pojedynczy kanał 1 W
Mikrofon	Wejście MIC
Przycisk	Przycisk zasilania, przycisk skanowania
we/wy	Gniazdo ładowania, USB, gniazdo SIM
Bateria	7,4 V / 5000 mAh
Drukarka	Termiczna drukarka paragonów 58 mm, prędkość drukowania 90 mm/s, Życie zawodowe 50 km
Rolka papieru	Maksymalna średnica 42 mm
Zasilacz	Wejście: 100-240 V/1,5 A 50/60 Hz Wyjście: 12V 1A
Wymiar	209,2 mm (dł.) x 87,4 mm (szer.) x 51,7 mm (wys.)

SMART Handheld POS Terminal

MULTI-PLATFORM AUTOMATIC PRINTING
easy to deal with a variety of working environment

Multiple versions Connection options

Support full Net-com, Bluetooth, WIFI multiple versions of connection, Excellent experience

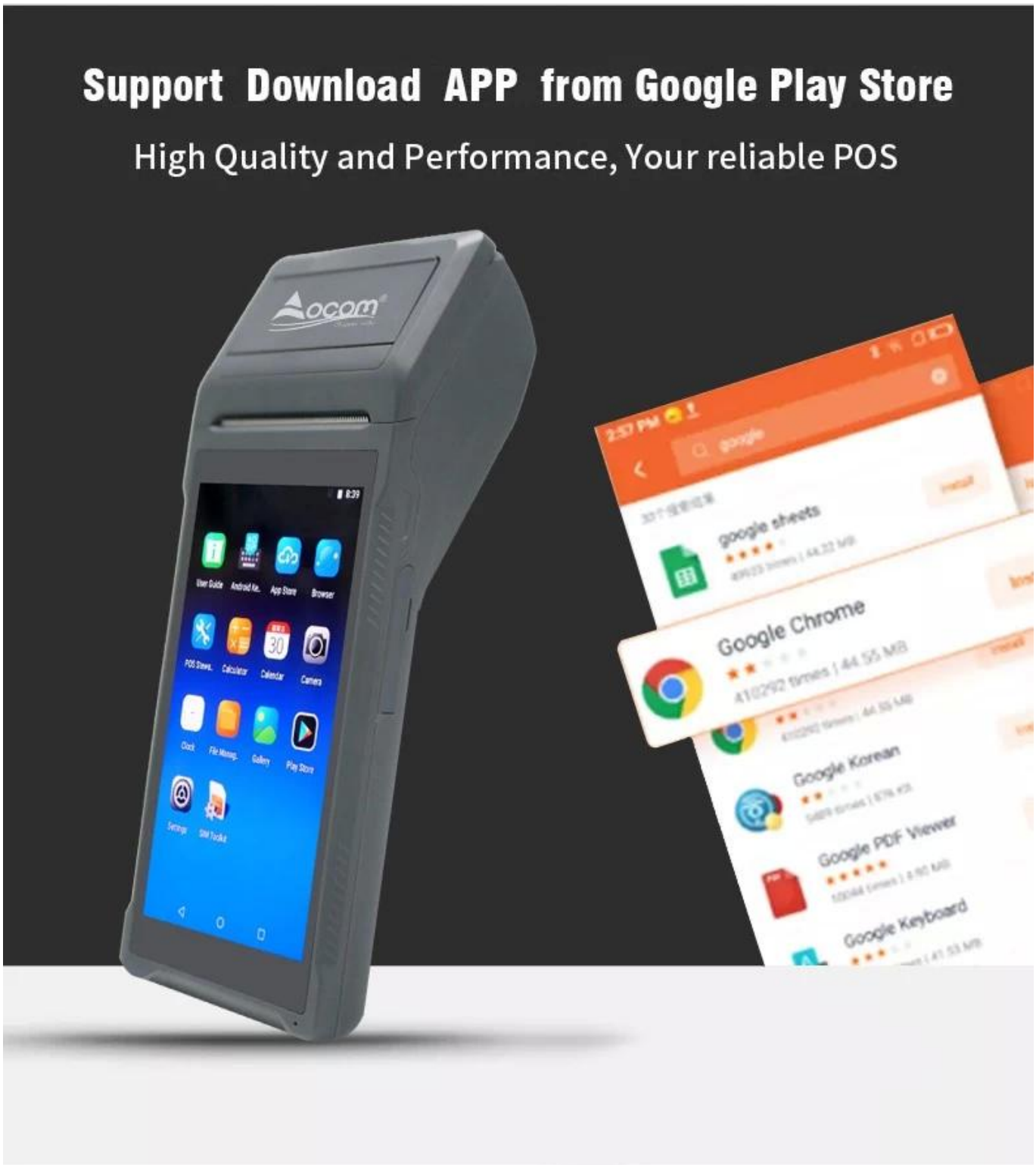
Support Download APP from Google Play Store
High Quality and Performance, Your reliable POS
Aocom
google sheets
Google Chrome
Google Korean
Google PDF Viewer
Google Keyboard

Large paper bin Print more durable

Can accommodate 42mm diameter thermal paper to avoid frequent paper changes and improve printing efficiency.

58mm
Maximum paper width

42mm
Maximum paper diameter

SMART PRINTING

5.5-inch HD IPS Screen

1280*720 resolution, stable every pixel, allowing users to see more clearly

5 Million Rear HD Camera

HD camera quickly identify barcodes QR codes
record important information
CCD Barcode scanner for optional

Scan code

Photo

Video

Structure specification

SMART PRINTING

Simple construction Easy operation

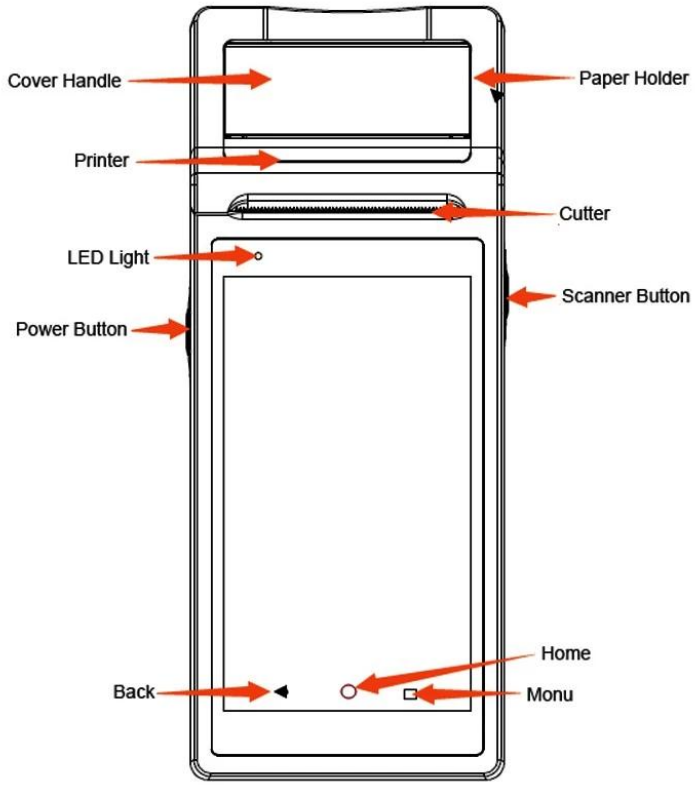

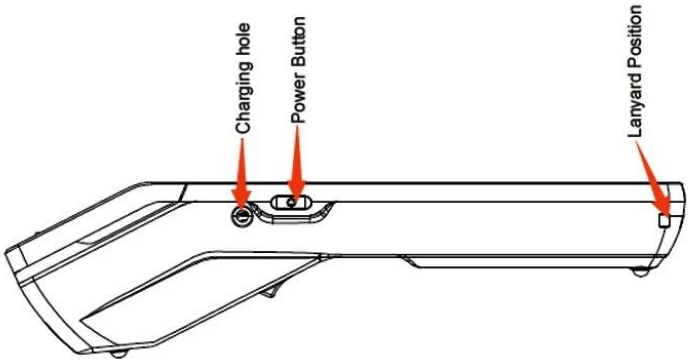

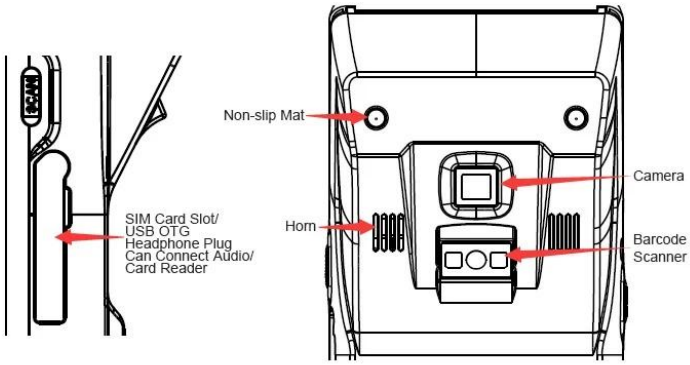

Dimensions

SMART PRINTING

209.2*87.4*51.7mm

Manual measurement has slight errors and does not affect the use.

Packaging accessories

SMART PRINTING

Beautiful packaging, original accessories

01 Packing box 02 Machine 03 User Manual

04 Charger

Application

Bar

Restaurant

Coffee Store

Mile Tea Store

Bakery

Convenience Store

Library

Supermarket

Stosowne dokumenty:

POS-Q1/Q2_Spec

POS-Q1/Q2_SDK

POS-Q2 Podręcznik użytkownika języka portugalskiego w języku portugalskim